製品寸法図

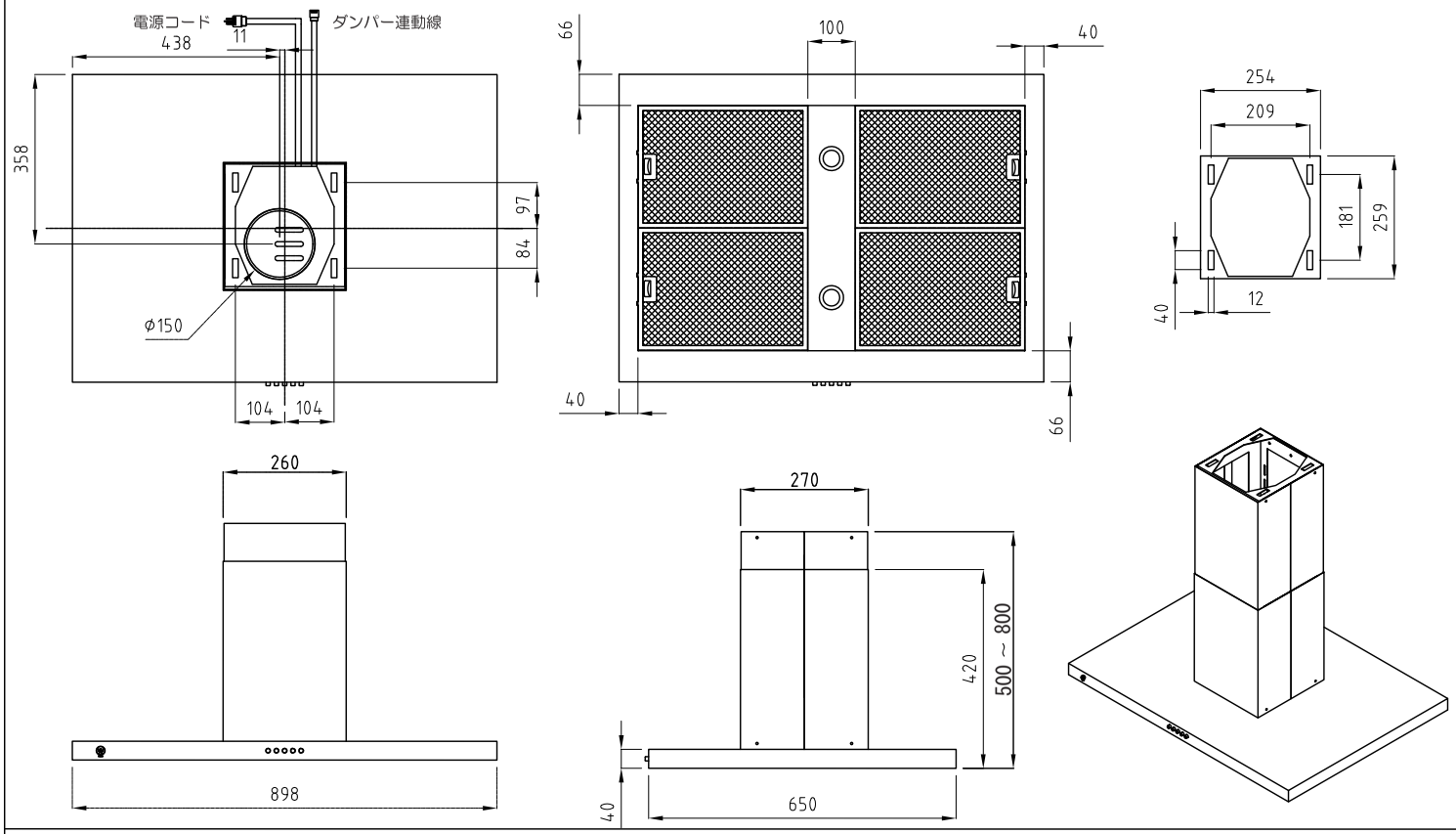

仕様

スイッチ		押しボタン
カラー		ステンレス/ホワイト
照明		ハロゲンランプ
フィルター		アルミ

配線図

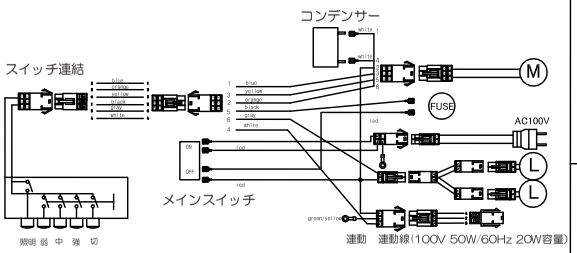

特性表

定格電圧 (V)	定格周波数 (Hz)	ノッチ	定格消費電力 (W)	風量(m^3/h) 0 Pa	風量(m^3/h) 100 Pa	騒音 (dB)	重量 (Kg)
100	60	強	75	525	350	49	27
		中	65	405	-	45	
		弱	60	300	-	38	
	50	強	70	450	200	47	
		中	60	400	-	44	
		弱	55	350	-	41	

接続ダクト	ダクト Φ150		
電動機形式	コンデンサー単相誘導形電動機4極	形式	風圧式
耐電圧	AC 1000V 1分間	絶縁抵抗	10MΩ以上 (500V-メガ-)

風量曲線

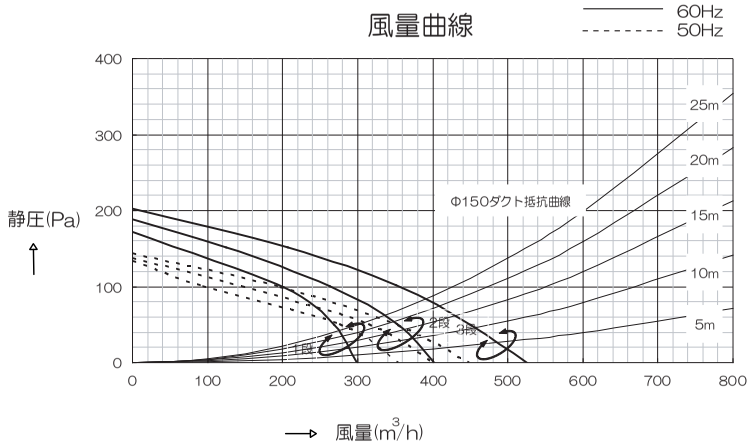

電気回路図

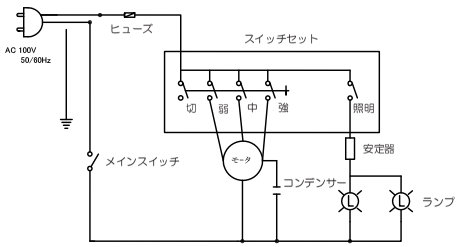

NO.	ECO-NO.	REVISION NOTE	DATE	DRAWN	CHECKED	APPROVED
1						

MODEL NAME HI-90 S/W		DWG. NAME 製品図	
	CHECKED1	CHECKED2	APPROVED
Double		DATE	SHEET
		Third Angle	UNIT mm
		SIZE A4-H	SCALE 1/10